Refill TECH SOLUTIONS

SAGM 900

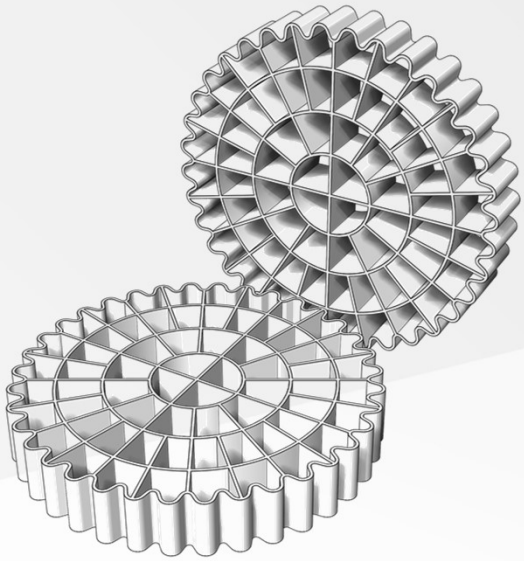

SAGM 900 (Suspended Attached Growth Media) è un carrier ad alte prestazioni progettato per sistemi biologici a biomassa adesa in sospensione (MBBR - Moving Bed Biofilm Reactor).

Grazie all'elevata superficie specifica disponibile per la crescita del biofilm, il SAGM 900 rappresenta una soluzione efficace per incrementare la capacità di trattamento degli impianti esistenti o per ridurre il volume delle nuove installazioni, limitando interventi strutturali e investimenti.

Trattamento Acque

Design

Il SAGM 900 è costituito da un elemento cilindrico in polietilene ad alta densità (HDPE), sviluppato per massimizzare la superficie protetta disponibile per l'attecchimento e la crescita della biomassa.

La densità controllata del materiale, leggermente inferiore a quella dell'acqua, consente ai carrier di rimanere facilmente in sospensione, garantendo un'efficace movimentazione e un contatto ottimale tra biomassa e refluo.

Principali Vantaggi

I principali vantaggi derivanti dall'utilizzo di questa tecnologia, rispetto ai tradizionali sistemi a fanghi attivi, sono:

- elevata percentuale di biomassa in contatto con il liquame;
- il processo biologico è molto rapido e si hanno quindi un tempo di ritenzione e un volume di impianto minori, con conseguente risparmio economico;
- il processo è scarsamente influenzato dalla presenza di solidi sospesi;
- il processo è praticamente insensibile alle variazioni del liquame in ingresso;
- l'impianto raggiunge la piena efficienza in un tempo molto minore;
- elevata flessibilità, infatti non vi sono particolari limitazioni legate alla forma della vasca.

Inoltre, rispetto ai sistemi a letto fisso, non si verificano problemi di intasamento del materiale di riempimento.
Il processo può essere anche suddiviso in due reattori in serie, al fine di massimizzare l'efficienza del trattamento.

Uffici e stabilimento: Via Belvedere, 14 – 20862 Arcore (MB) - ITALIA - Tel. +39 0395788021 - Fax +39 039 5788032 - info@refill-tech.it

Trattamento Acque

Caratteristiche della materia prima:

Realizzato in **HDPE (Polietilene ad Alta Densità)**, il SAGM 900 utilizza polimeri conformi ai più rigorosi standard internazionali e alle applicazioni per acqua potabile. La qualità della materia prima assicura elevata resistenza, lunga durata operativa e massima affidabilità nel tempo.

Proprietà	Valore
Materiale	HDPE (Polietilene ad Alta Densità)
Peso Specifico	0,96 ± 0,01 kg/dm³
Colore	Bianco

Modello	Altezza	Diametro esterno	Superficie totale	Superficie protetta
SAGM 900	4 mm	25 mm	900 m²/m³	800 m²/m³

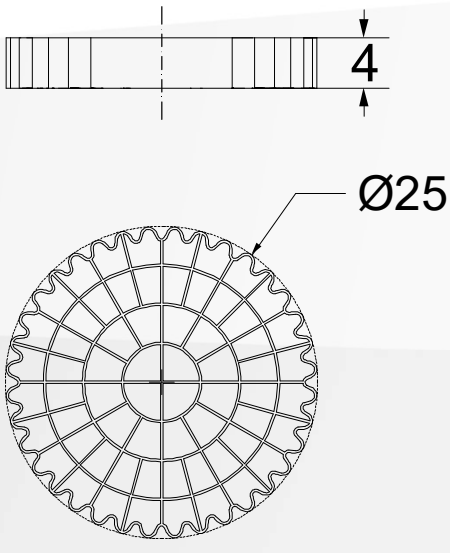

Dimensional tolerance +/- 1 mm

Uffici e stabilimento: Via Belvedere, 14 – 20862 Arcore (MB) - ITALIA - Tel. +39 0395788021 - Fax +39 039 5788032 - info@refill-tech.it